UNA 45 M TUTTA DI RECUPERO (o quasi)

È di molti CB e non il problema di poter disporre di un'antenna per la frequenza dei 6,5 MHz non molto lunga che non costi, e quel che più conta che fuzioni!!

• *De 45-1 Igor* •

Così è nata quasi per caso l'idea di costruire un'antenna (dipolo). Per i 45 n un po' più corta di quelle attualmente in commercio (10,50 m), ma ugualmente funzionale.
Ho iniziato con il consultare qualche testo sacro, ma quel che più mi è stato d'aiuto, sono state alcune vecchie fotocopie recuperate da un'altrettanto vecchia rivista di elettronica riesumata per l'occasione.
Per la realizzazione, ho utilizzato della normale trecciola da 2 mm (quella usata per gli impianti elettrici delle civili abitazioni), mentre per le bobine di carica ho usato come supporto del tubo di PVC del diametro di 40 mm (quello per scarichi idraulici), il filo di rame smaltato per le bobine) l'ho svolto da un vecchio trasformatore; ne è risultato un filo lungo una quindicina

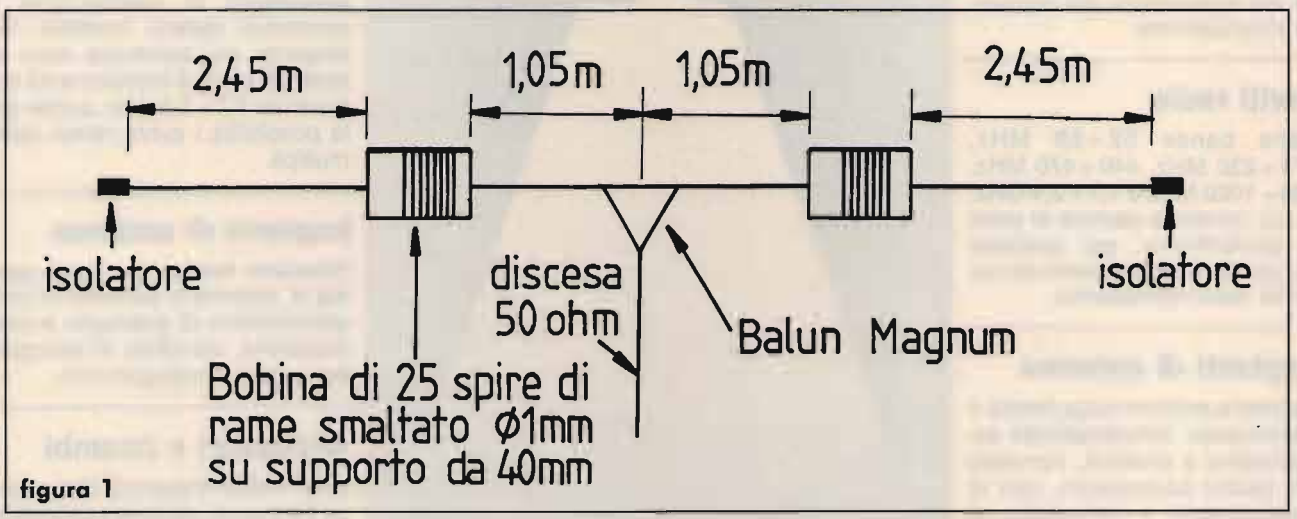

figura 1

figura 2
Viti di blocco della bobina in ottone.

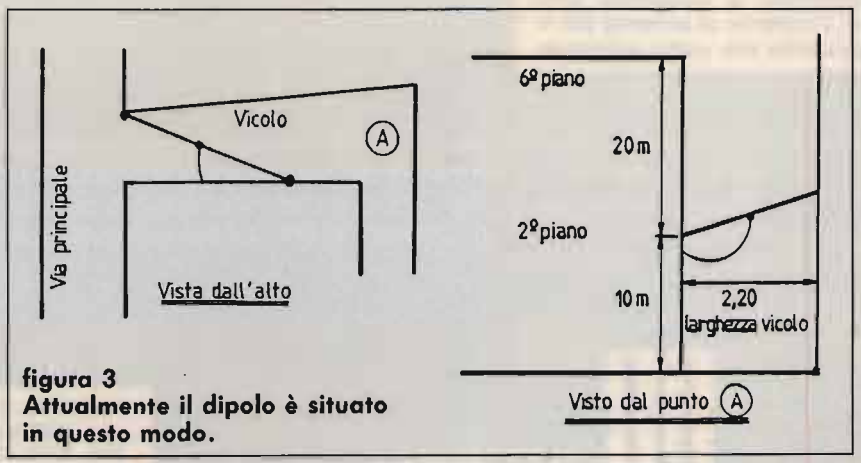

figura 3
Attualmente il dipolo è situato in questo modo.

di metri con sezione 01 mm. L'unica cosa che non ho costruito è stato il balun, ho preferito infatti impiegare quello della nota casa Magnum gli isolatori li ho realizzati con due tubetti di PVC, lunghi 15 cm di sezione 15 mm forati alle loro estremità. Ora eccovi le misure, e il gioco è fatto!
La lunghezza totale del dipolo si aggira sui 7,20 m circa tenendo conto anche delle bobine. Perché il dipolo funzioni subito e bene bisogna che siano rispettate le misure al centimetro, l'1,05 n che parte dal centrale e va alla bobina è calcolata a partire dal punto d'alimentazione.
Il suddetto risuona sulla frequenza dei 6,5 MHz con stazionarie 1:1 con una larghezza di Banda di circa 160 kilocicli.
Appena assemblato, era un po' lungo ma ho ovviato all'inconveniente svolgendo qualche spira (l'avevo volutamente progettato un po' più abbondante, perché ad accorciare si fa sempre in tempo!!!).
Rapporti di segnale 9+ dalla zona 2 variabili da 5 a 8 nelle restanti zone del Nord Italia. Per avere discreti segnali nel Sud Italia bisogna che vada a piena potenza N 100 W del mio 680 S.
Viste le condizioni in cui è situato i risultati sono più che ottimi, se fosse sul tetto penso che con poca potenza di poter collegare tutta Italia.
Con questo vi saluto e vi ringrazio di aver avuto la pazienza di leggermi.

CQ

hardsoft products

hardsoft products
di Alessandro Novelli
I6NOA
Via Pescara, 2
66013 - Chieti Scalo
Tel. 0871-560.100
Fax. 0871-560.000
CHIUSO IL LUNEDÌ MATTINA

TELECOMUNICAZIONI	COMPUTERS	ELETTRONICA
OM-CB-CIVILI NAUTICA-AEREONAUTICA	• Modem telefonici • Monitors • Stampanti • Disk Drives • Floppy disks • Mouse • Scanners • Plotters • Telefax • Espansioni di memoria • Gen-Lock • Computer portatili • Software di tutti i generi per tutte le esigenze	• Connettori • Forniture industriali • Microprocessori • Memorie • Oscilloscopi • Frequenzimetri • Multimetri • Analizzatori • Saldatori • Dissaldatori • Pile ricaricabili • Componenti passivi • Circuiti integrati
• Ricetrasmettitori • Antenne • Cavi Coassiali • Connettori R.F. • Microfoni • Rotori • Interfacce • Radiotelefoni • Demodulatori per RTTY-CW-Ascii-Amtor PACKET -FAX		

CATALOGO LINEA PRODOTTI PER COMPUTERS DISPONIBILE A RICHIESTA INVIANDO L. 3.000 IN FRANCOBOLLI E SPECIFICANDO IL TIPO DI COMPUTER

Space Communications
di Stefano Malaspina
P.zza del Popolo, 38 - 63023 Fermo (AP) - Tel. (0734) 216165
METEOSAT - AERONAUTICA - SWL - RADIOAMATORI

Distributore per l'Italia
dei kits della ditta inglese
C.M. HOWES COMMUNICATIONS

ALCUNI KITS SEMPLICI DA MONTARE

DFD5 - Lettore di frequenza digitale a 5 digit avente una risoluzione di 100 Hz di grande utilità in unione al ricevitore DcRx per avere una lettura della frequenza molto precisa. La copertura và da 1 a 30 MHz e può essere collegato direttamente a tutti i VFO HOWES oppure con l'aggiunta dell'amplificatore buffer CBA2 può essere collegato a tutti i ricevitori HOWES.
L. 132.000

DcRx - Ricevitore del tipo a conversione diretta per SSB e CW disponibile per le seguenti bande 20/40/80/160 mt. È semplicissimo da montare e non richiede alcuna taratura. È molto compatto (solo 78 x 78 mm) ed è in grado di fornire eccellenti prestazioni ad un basso costo. Funziona a 12 V. Insomma è l'ideale per i principianti. Il kit include pure l'altoparlante, i due condensatori variabili ed il contenitore. **L. 108.000**

DXR10 - Ricevitore del tipo a conversione diretta progettato per coprire le bande dei 15, 12 e 10 mt (28-29 MHz) in SSB e CW. È molto compatto (solo 102 x 102 mm) ed incorpora un filtro d'ingresso passa-banda a 10 poli, un mixer doppio bilanciato, un VFO a FET ed un filtro audio attivo. Funziona da 12 a 14 V con un consumo di corrente di 100/200 mA. Il kit include pure l'altoparlante il condensatore variabile ed il contenitore. **L. 128.000**

CTU30 - Accordatore d'antenna per HF di grande utilità per migliorare le prestazioni dello stadio front-end del ricevitore. Può essere usato sia in RX che in TX (fino a 30 W) ed utilizza la classica configurazione a "T". Il filtro passa-alto della rete di adattamento a "T" aiuta ad eliminare molti problemi di spurie dei ricevitori a copertura continua. Nel kit è incluso pure il balun 4:1 ed in più i due condensatori variabili in aria Jackson di ottima qualità. **L. 120.000**